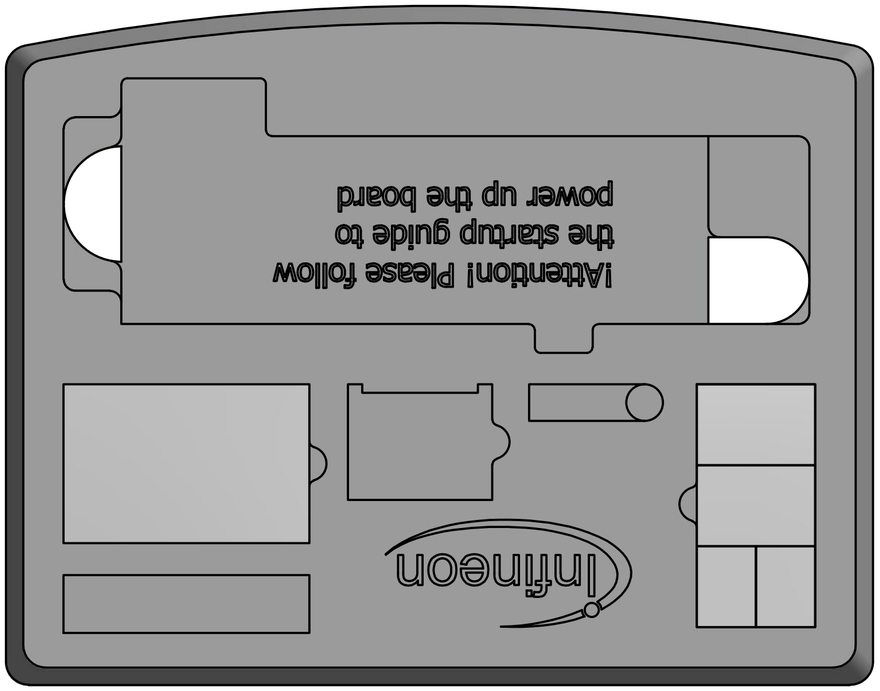

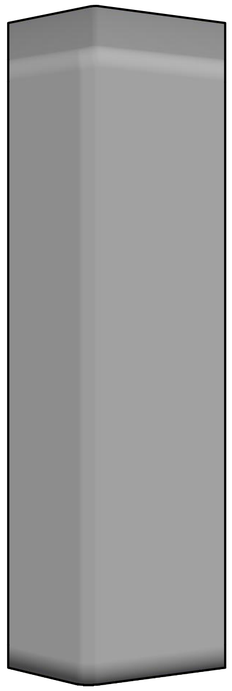

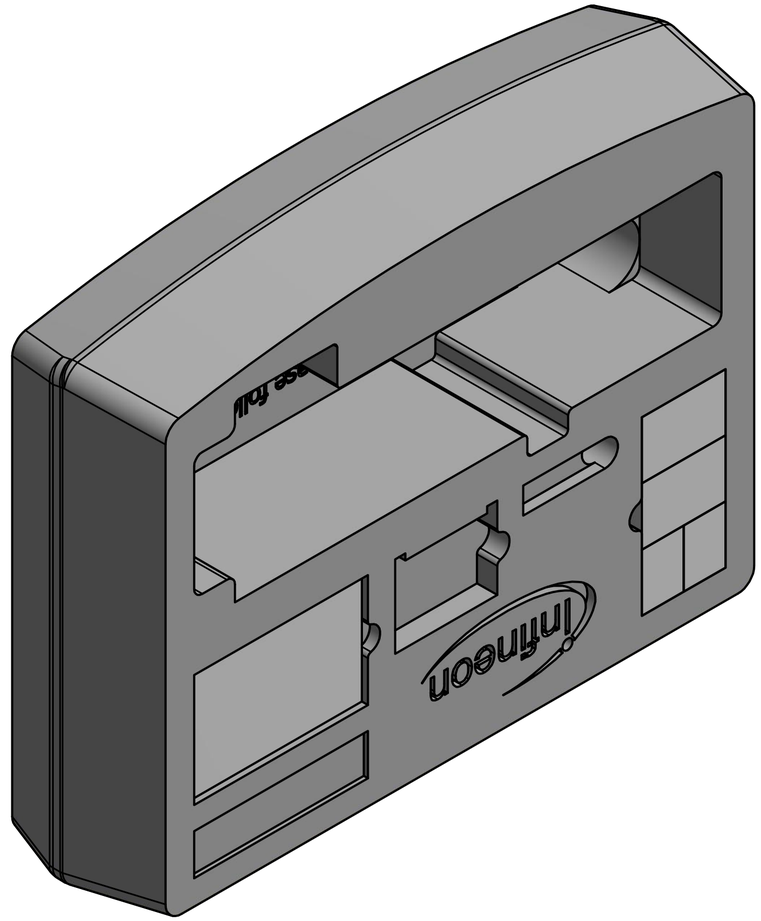



Xtrabag 200

TEILELISTE			
OBJEKT	ANZAHL	BAUTEILNUMMER	BESCHREIBUNG
1	2	SMD-Box Weiß 16 x 12 x 15 mm Licefa N12321	
2	2	SMD-Box Weiß 37 x 12 x 15 mm Licefa N22321	
3	1	Foam_EVAL_600W_12V_LLC_C7_x F10000002	
4	1	Businesscard	

REVISIONSVERLAUF				
ZONE	REV.	BESCHREIBUN	DATUM	GENEHMIGT
	1		28.12.2016	

	Datum	Name
Gezeichne	28.12.2016	zechnerf
Kontrolliert		
Norm		

F10000002

Foam_EVAL_600W_12V_LLC_C7_

A2

Status	Änderungen	Datum	Name